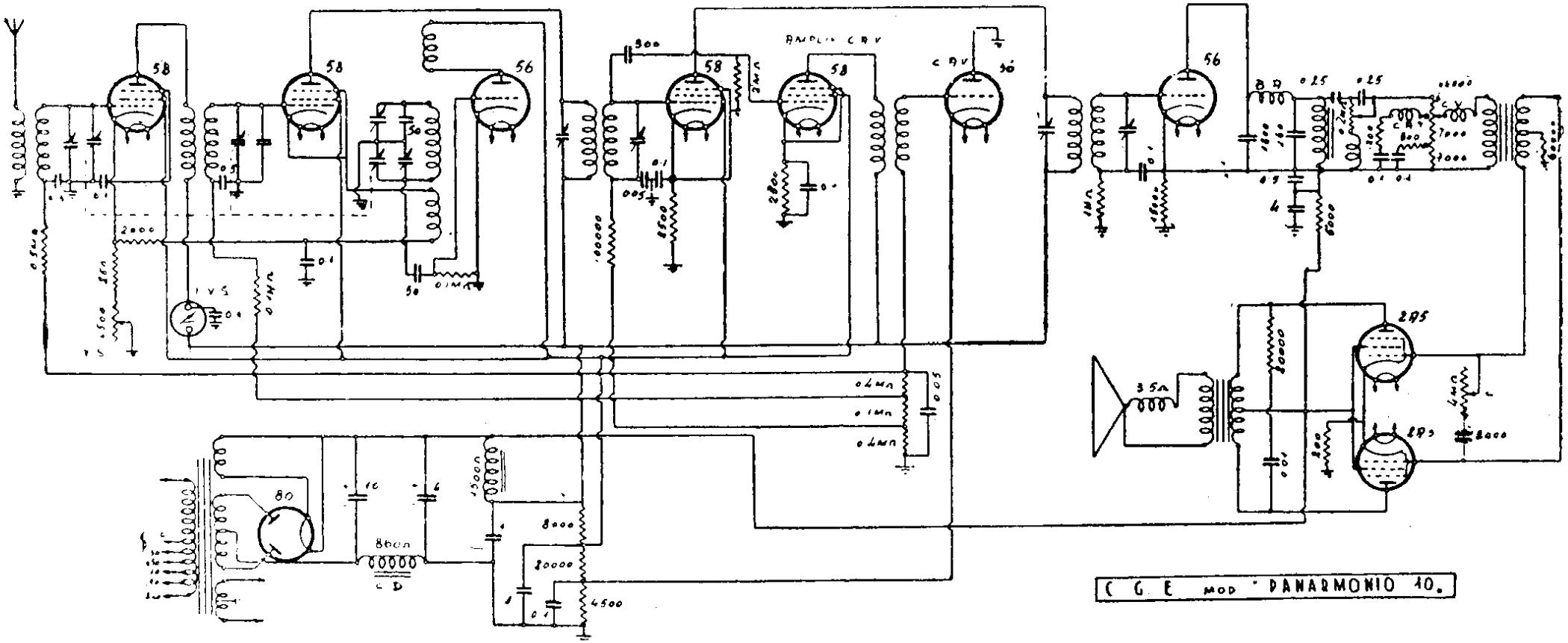

COMPAGNIA GENERALE DI ELETTRICITÀ. — Modelli: « Panarmonio 10 consolle e radiofonografo ». — Produzione: 1933. — Media frequenza: 175 kc.